Schemat połączeń sterownika

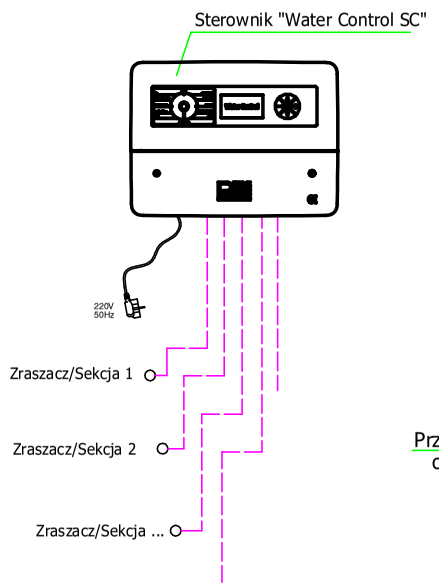

Przekrój wykopu w obrębie płyty boiska

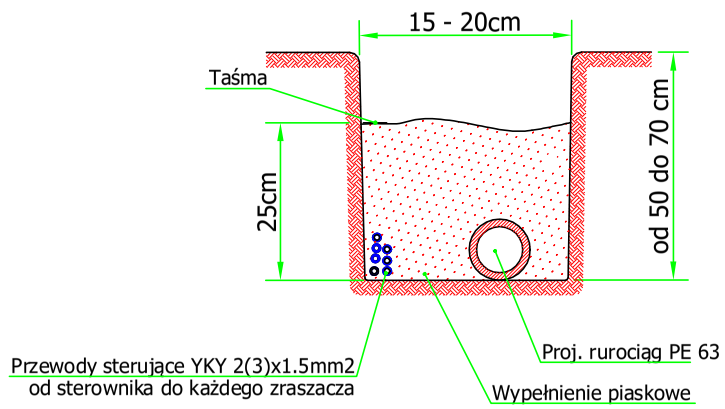

Schemat zabudowy zraszacza środkowego
PERROT TRITON-L TC VAC
(zraszacz z gumową donicą - trawnik naturalny)

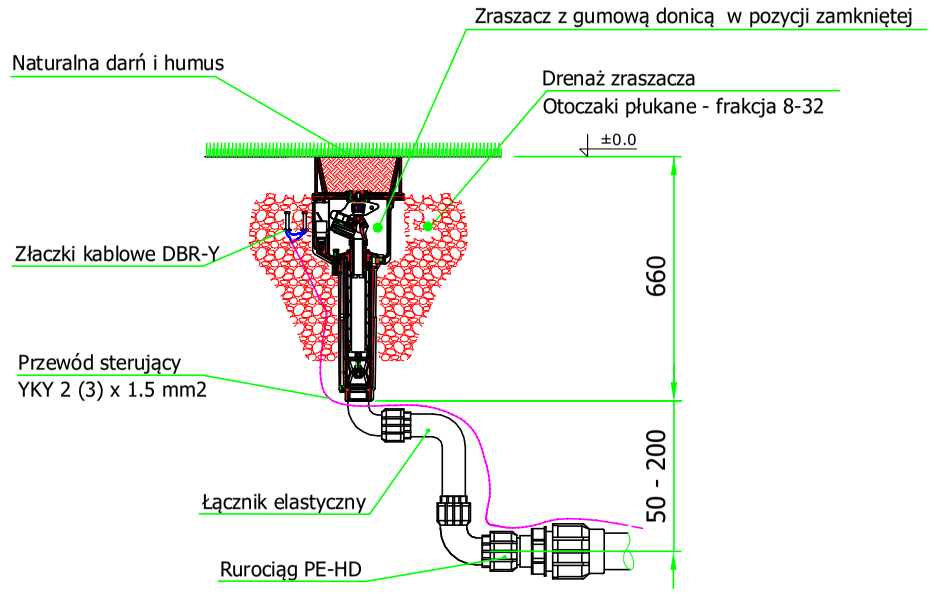

Schemat zabudowy zraszacza bocznego
PERROT TRITON-L WVAC

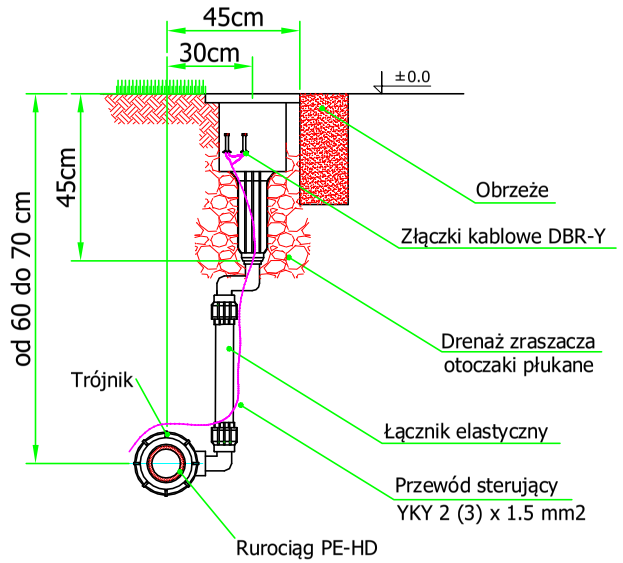

Schemat zabudowy zraszacza środkowego - opcjonalnie do Triton-L TC
PERROT TRITON-L SVAC
(zraszacz z pokrywą z trawy syntetycznej)

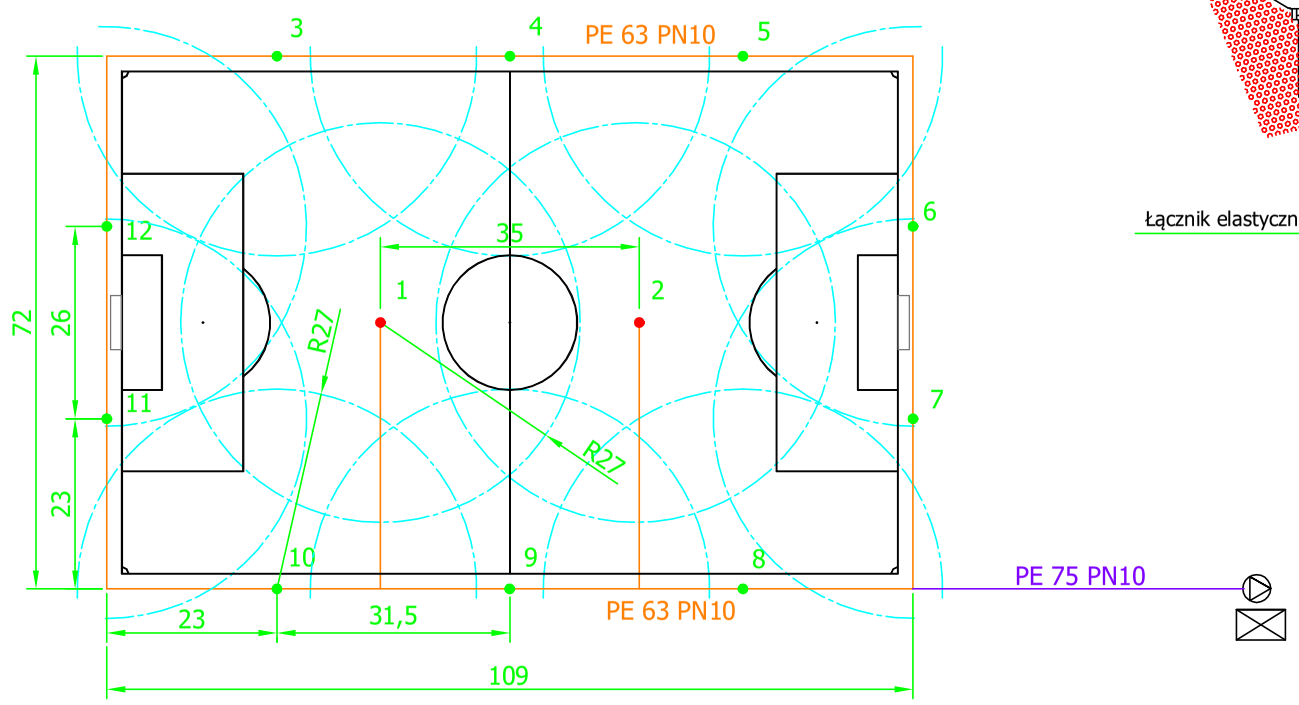

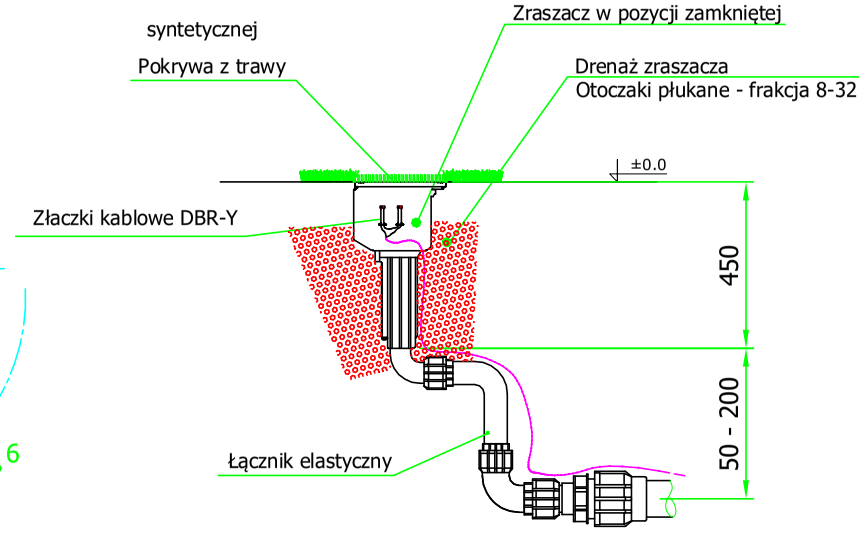

Sterownik Perrot WaterControl SC 12

Pompa (Q=15m3/h przy p=7bar)

Zraszacze z wbudowanymi elektrozaworami

- Pełnoobrotowy z gumową donicą TRITON-L TCVAC Ø12; R 27m; 14.5m³/h; 5.5bar
- Sektorowy TRITON-L WVAC Ø12; R 27m; 13.5m³/h; 5.5bar

Rurociągi

- PE-HD / PN10 Ø75
- PE-HD / PN10 Ø63
- Przewód sterujący YKY 2(3)*1,5mm²

Standardowe rozwiązanie dla boiska piłkarskiego

Perrot Polska

43-450 USTRON, ul. Józefa Kreta 2

Skala	1:1000			
		Data	Nazwisko	
Data	Nazwa	Oprac.	17.01.20	Rajmund Dedio

Nazwa i nr rysunku: BP 2020/01/01

System automatycznego nawadniania boiska piłkarskiego 68x105 (109mx72m)